NO.	4E450S-2021-A0

WEIGUANG®

SPECIFICATION 规格说明

HANGZHOU WEIGUANG ELECTRONIC CO.,LTD.

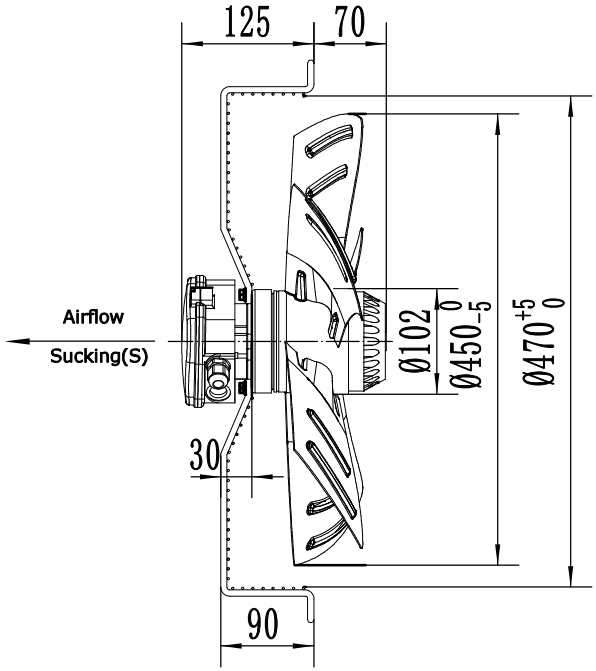

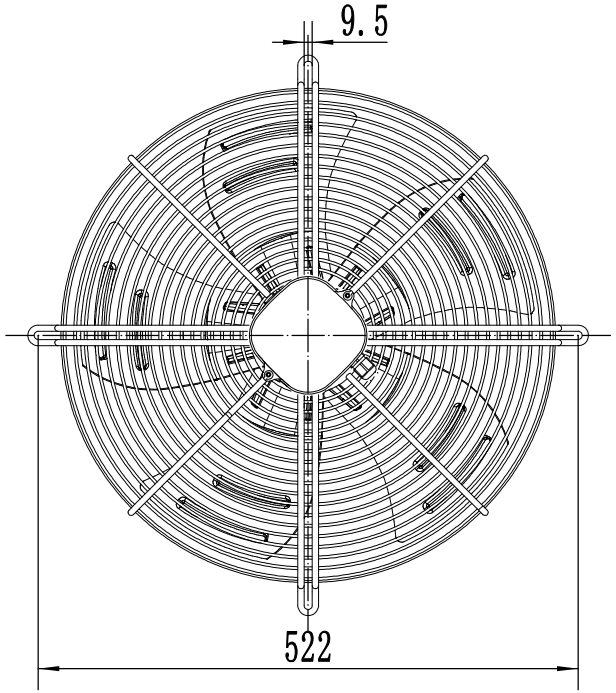

UNIT 类型	Axial fan motor 外转子轴流风机
MOTOR 电机型式	Single phase motor with capacitor
MOTOR TYPE 电机型号	YWF4E-450S-102/60-G
VOLTAGE 额定电压 (V)	220
FREQUENCY 频率 (Hz)	60
INPUT POWER 输入功率 (W)	330
CURRENT 电流 (A)	1.50
SPEED 转速 (r/min)	1500
AIR FLOW 风量20Pa (m³/h)	5106
NOISE 噪音 (dBA)	70
CAPACITOR 电容 (μF/450V)	8
ROTATION 旋转方向	CW ,looking into the end-shield 顺时针，从端盖端方向看
INSULATION CLASS 绝缘等级	F
MOTOR PROTECTION 电机保护	Thermocontact 150±5℃ 热保护器
TEMPERATURE RISE 温升	75K max 运行温升不超过75K
TYPE OF PROTECTION 防护等级	IP54
OPERATING TYPE 工作定额	S1 连续工作制
AMBIENT TEMPERATURE 适用环境温度	-30°C +60°C
BEARINGS 轴承型式	Ball bearings 滚珠轴承
MOUNTING TYPE 安装方式	Horizontal or Vertical 垂直或水平安装
ELECTRICAL CONNECTION 电源线	Lead wire RV-90 4G 0.50mm² ,Length 100mm in terminal box connected 接线盒（4芯0.5mm²线长100mm）
APPROVALS 认证标记	CE
NET WEIGHT/GROSS WEIGHT净重/毛重	8.0/9.0kg
PACKING 包装	48.5*48.5*22cm

LABEL (铭牌):

WEIGUANG® Axial Fan Motor
YWF4E-450S-102/60-G
220V 60Hz 1.50A 200/330W 1500r/min
8μF/450V CL.F XX/XX CE

WIRING DIAGRAM（接线图）:

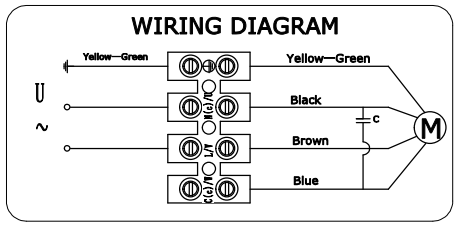

FLOW RATE CURVE（风量曲线）:

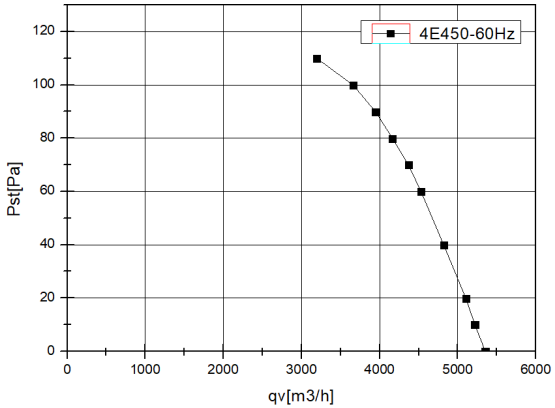

							SIGN	DATE
						DRN. BY		
						CHD. BY		
						ENG. BY		
REV.	DESCRIPTION	APPROVED	DATE			APP. BY		

TITLE YWF4E-450S-102/60-G

PROJECTION

A4

SCALE

SHEET: of